KOVIX
INNOVATIVE SECURITY SYSTEM

DOES IT FIT?
Check now!

MOTORCYCLE SECURITY SYSTEMS

SISTEMI DI SICUREZZA PER MOTO / MOTORRAD SICHERHEITSSYSTEME

2021 PRODUCT CATALOGUE

CATALOGO PRODOTTI / PRODUKTKATALOG / CATALOGUE DES PRODUITS / каталог товаров / CATALOGO DE PRODUCTOS

www.kovix-security.eu

WANT TO FIND OUT WHICH DISCLOCK IS BEST FOR YOUR MOTORCYCLE?

VUOI SCOPRIRE QUALE BLOCCADISCO VA MEGLIO SULLA TUA MOTOCICLETTA?

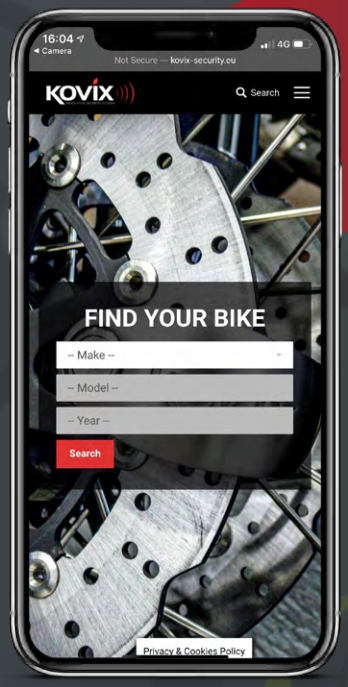

SCAN THE QR CODE

INSERISCI LA TUA MOTO, E SCOPRI QUALI PRODOTTI KOVIX SONO PIÙ ADATTI PER LA TUA MOTO!

INSERT YOUR MOTORCYCLE AND QUICKLY DISCOVER WHICH PRODUCTS FIT YOUR BIKE!

¡ELIGE TU MOTOCICLETA Y DESCUBRE QUÉ PRODUCTOS SE ADAPTAN MEJOR A TU MOTO!

INSÉREZ VOTRE MOTO ET DÉCOUVREZ LES PRODUITS ADAPTÉS À VOTRE MOTO!

SETZEN SIE IHR MOTORRAD EIN UND ENTDECKEN SIE, WELCHE PRODUKTE ZU IHREM MOTORRAD PASSEN!

OR VISIT OUR WEBSITE WWW.KOVIX-SECURITY.EU

OPPURE VISITA IL SITO WWW.KOVIX-SECURITY.EU

INSERISCI LA TUA MOTO, E SCOPRI QUALI PRODOTTI KOVIX SONO PIÙ ADATTI PER LA TUA MOTO!

INSERT YOUR MOTORCYCLE AND QUICKLY DISCOVER WHICH PRODUCTS FIT YOUR BIKE!

¡ELIGE SU MOTOCICLETA Y DESCUBRE QUÉ PRODUCTOS TE ADAPTAN MEJOR A TU MOTO!

INSÉREZ VOTRE MOTO ET DÉCOUVREZ LES PRODUITS ADAPTÉS À VOTRE MOTO!

SETZEN SIE IHR MOTORRAD EIN UND ENTDECKEN SIE, WELCHE PRODUKTE ZU IHREM MOTORRAD PASSEN!

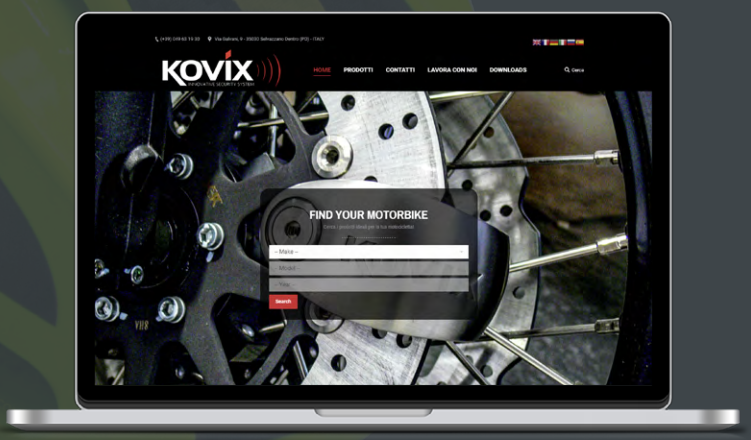

THE SECURITY RATINGS WE HAVE ON LOCK

LE CERTIFICAZIONI CHE ABBIAMO OTTENUTO

SBSC - SWEDEN'S LEADING CERTIFICATION BODY IN SECURITY

Alcuni dei nostri prodotti hanno ricevuto la certificazione System 5 "Fondamenti di certificazione del prodotto e linee guida per gli schemi di certificazione del prodotto secondo (ISO / IEC 17067: 2013)" da SBSC. Questa certificazione è valida al momento della creazione del catalogo.

Some of our products received the System 5 certification "Fundamentals of product certification and guidelines for product certification schemes accordning to (ISO/IEC 17067:2013)" by SBSC. This certification is valid at the time of creation of the catalogue.

Algunos productos recibieron la certificación del Sistema 5 "Fundamentos de la certificación de productos y directrices para los esquemas de certificación de productos de acuerdo con (ISO / IEC 17067: 2013)" por SBSC. Esta certificación es válida en el momento de la creación del catálogo.

Certains de nos produits ont reçu la certification Système 5 «Principes de base de la certification des produits et directives pour les programmes de certification de produits selon (ISO / CEI 17067: 2013)» par SBSC. Cette certification est valable au moment de la création du catalogu.

Einige unserer Produkte erhielten von SBSC die System 5-Zertifizierung „Grundlagen der Produktzertifizierung und Richtlinien für Produktzertifizierungssysteme gemäß (ISO / IEC 17067: 2013)". Diese Zertifizierung ist zum Zeitpunkt der Erstellung des Katalogs gültig.

ART FOUNDATION

Alcuni dei nostri prodotti hanno ricevuto una valutazione dalla fondazione ART, che promuove le disposizioni di sicurezza contro il furto.
Nota, la certificazione è valida al momento della creazione di questo catalogo.

Some of our products received a 4 star rating from the ART foundation, which promotes the safety provisions against theft.
Note, the certification is valid at the time of creation of this catalogue.

Algunos de nuestros productos recibieron una calificación de la fundación ART, que promueve las disposiciones de seguridad contra el robo.
Tenga en cuenta que la certificación es válida en el momento de la creación de este catálogo.

Certains de nos produits ont reçu une note de 4 étoiles de la fondation ART, qui promeut les dispositions de sécurité contre le vol.
Notez que la certification est valide au moment de la création de ce catalogue.

Einige unserer Produkte wurden von der ART Foundation mit 4 Sternen bewertet, was die Sicherheitsbestimmungen gegen Diebstahl fördert.
Beachten Sie, dass die Zertifizierung zum Zeitpunkt der Erstellung dieses Katalogs gültig ist.

SWEDISH NATIONAL TESTING & RESEARCH INSTITUTE (SP)

Alcuni dei nostri prodotti sono certificati dal Swedish National Testing & Research Institute (SP).
Nota, la certificazione è valida al momento della creazione di questo catalogo.

Some of our products are certified by the Swedish National Testing & Research Institute (SP).
Note, the certification is valid at the time of creation of this catalogue.

Algunos de nuestros productos están certificados por el Instituto Nacional Sueco de Pruebas e Investigación (SP).
Tenga en cuenta que la certificación es válida en el momento de la creación de este catálogo.

Certains de nos produits sont certifiés par le Swedish National Testing & Research Institute (SP).
Notez que la certification est valide au moment de la création de ce catalogue.

Einige unserer Produkte sind vom schwedischen National Testing & Research Institute (SP) zertifiziert.
Beachten Sie, dass die Zertifizierung zum Zeitpunkt der Erstellung dieses Katalogs gültig ist.

SOLD SECURE - THE TEST HOUSE OF CHOICE FOR SECURITY PRODUCTS

Alcuni dei nostri prodotti hanno ottenuto il voto Gold nella casa di sicurezza e certificazione Sold Secure.
Nota, la certificazione è valida al momento della creazione di questo catalogo.

Some of our products scored Gold on the Sold Secure UK Premier security and certification system.
Note, the certification is valid at the time of creation of this catalogue.

Algunos de nuestros productos obtuvieron "Gold" en el sistema de seguridad y certificación Sold Secure UK Premier.
Tenga en cuenta que la certificación es válida en el momento de la creación de este catálogo.

Certains de nos produits ont obtenu la note «Gold» sur le système de sécurité et de certification Sold Secure UK Premier.
Notez que la certification est valide au moment de la création de ce catalogue.

Einige unserer Produkte wurden im Sold Secure UK Premier Sicherheits- und Zertifizierungssystem mit "Gold" ausgezeichnet.
Beachten Sie, dass die Zertifizierung zum Zeitpunkt der Erstellung dieses Katalogs gültig ist.

CE MARKING

Grazie alla certificazione CE, introdotta dalla Decisione 93/465 / CEE, tutti i nostri prodotti sono conformi ai requisiti di sicurezza delle direttive e dei regolamenti europei.

Thanks to the CE certification, introduced by the Decision 93/465/CEE, all our products comply with the safety requirements of the European directives and regulations.

Gracias a la certificación CE, introducida por la Decisión 93/465 / CEE, todos nuestros productos cumplen con los requisitos de seguridad de las directivas y regulaciones europeas.

Grâce à la certification CE, introduite par la décision 93/465 / CEE, tous nos produits sont conformes aux exigences de sécurité des directives et règlements européens.

Dank der CE-Zertifizierung, die durch die Entscheidung 93/465 / CEE eingeführt wurde, erfüllen alle unsere Produkte die Sicherheitsanforderungen der europäischen Richtlinien und Vorschriften.

IT. Tutte le immagini sono inserite a scopo illustrativo. I prodotti possono subire modifiche senza preavviso.
EN. All images are inserted for illustrative purposes. Products are subject to change without notice.

KOVIX
INNOVATIVE SECURITY SYSTEM

ALARMED DISC LOCKS

KAS15	2
KAL SERIES	3
KNX SERIES	4
KAZ10-FG	5
KD6 SERIES	6
KS6 SERIES	7

DISC LOCKS

KVS2-SS	8
KVZ2 SERIES	9
KVZ1 SERIES	10
KN1 SERIES	11
KHL SERIES	12

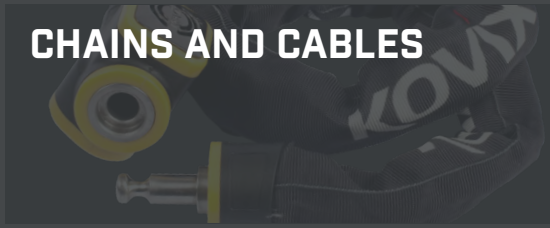

CHAINS AND CABLES

KHL	13
KCL SERIES	14
KCK10-150	15

U-BARS AND PADLOCKS

KTL SERIES	16
KPTZ-16	17
KBL SERIES	18
KSU SERIES	19

MISCELLANEOUS

KGA	20
SECURITY CABLES	21
ACCESSORIES	22
DISPLAY STANDS	23

KAS15

ALARM DISC LOCK

CERTIFIED:

ART 4000

SECURITY RATING

1 2 3 4 5 6 7 8 9

14 mm LOCK PIN · 120dB AUTO ARM/DISARM · RAIN Waterproof · 3.7V LITHIUM BATTERY · PREVENTING RUST · SAW RESISTANT · DRILL RESISTANT · DOUBLE LOCKING · For Disc

INCLUDES:

3 KEYS INCLUDED

CODE	COLOR	MATERIAL	PIN SIZE	LOCK SYSTEM
KAS15	Stainless steel	Stainless steel	14mm	Double locking carbide pin

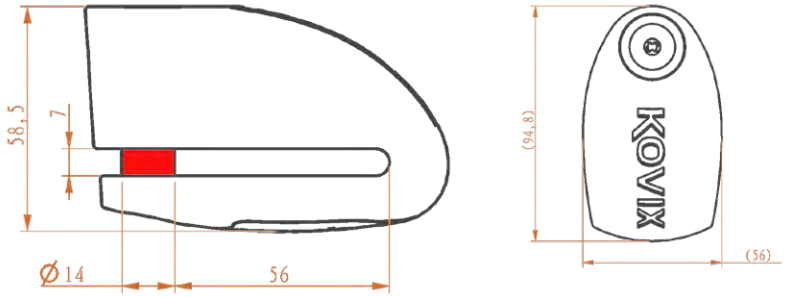

COLOURS

COLORI/FARBEN

EN	Alarm disc lock - 120dB alarm - weatherproof electronics - Stainless steel key barrel - material: hardened steel - Lithium long battery life Alarm function selection - Double locking carbide pin -Stainless steel body - anti corrosion treatment - ultra resistant - 100% rustproof triaxial anti lift motion sensor - high safety key and cylinder
IT	Bloccadisco allarmato - Sirena da 120dB - Modulo allarmato stagno - materiale: acciaio temperato - Batteria al litio lunga durata - Selezione modalità allarme Dopio serraggio del perno - Corpo d'acciaio inossidabile - Trattamento anti corrosione - Super resistente - 100% anti ruggine Sensore di movimento e sollevamento triassiale - Chiave e cilindro di massima sicurezza
ES	Bloqueo disco de sonido / Alarmado - Sirena de 120 dB - Módulo de alarma con protección contra la lluvia - Pasador de acero inoxidable Material: acero templado - Batería de litio de larga duración - Selección del modo de alarma - Doble apriete del pasador* - Cuerpo de acero inoxidable Tratamiento anticorrosión - 100% antioxidante - Sensor de movimiento y elevación triaxial - Llave y cilindro de maxima seguridad
DE	Alarmbremsscheibenschloss - 120dB Alarm Geräusch - Wetter-Geschützte Elektronik - Edelstahl-Schlüssel Aufnahme - Material: gehärteter Stahl Langlebige Lithium-Battetrie - Alarmfunktions Auswahl - Doppelspann-Stift - Gehäuse aus Edelstahl - Anti-Korrosions-Behandlung - Extrem Beständig 100% Korrosions Beständig - Bewegungssensor und dreiachsiger Spezial - Schlüssel und Hochsicherheitszylinder
FR	Disclock Alarm - Système alarme à 120db - électronique à l'èpreuve des intempéries - Mècanisme de verrouillage pin en acier inoxidable Matériau: Acier cémenté - Lithium batteries longue durée - Sélection de la fonction d'alarme - Double mècanisme de verrouillage Corps en acier inoxidable - Traitement anti-corrosion - Super résistant - 100% anti-rouille - Capteur de mouvement triaxial - Verouillage de haute sécurité
RU	Предупреждение о блокировке диска - Сигнал тревоги 120 дБ - Электроника устойчивая к атмосферным влияниям - Цилиндр замка из нержавеющей стали - Материал: нержавеющая сталь - Литиевая батарейка с продолжительным временем работы - Выбор функции аварийной сигнализации Двойной стопорный карбидный штифт - Корпус из нержавеющей стали - Антикоррозийная обработка - Ультрастойкий Предотвращение ржавения 100% - Трехосевой датчик движения против подъема - Предохранительный ключ и целиндр

KOVIX INNOVATIVE SECURITY SYSTEM

KAL SERIES

ALARM DISC LOCK

CERTIFIED:

SBSC CERTIFIED PRODUCT · SP · SOLD SECURE TESTED TO REDUCE CRIME

SECURITY RATING

1 2 3 4 5 6 7 8 9 10

*KAL6 protecion level 7

DOUBLE LOCKING · AUTO ARM/DISARM 120dB · RAIN Waterproof · LITHIUM BATTERY 3.7V · PREVENTING RUST · SAW RESISTANT · DRILL RESISTANT · For Disc

INCLUDES:

3 KEYS INCLUDED

CODE	COLOR	MATERIAL	PIN SIZE	LOCK SYSTEM
KAL14	Stainless steel	Stainless steel	14mm	Double lock carbide pin
KAL10	Stainless steel	Stainless steel	10mm	Double lock carbide pin
KAL6-BM*	Stainless steel	Zinc alloy	6mm	Push-Down Locking System

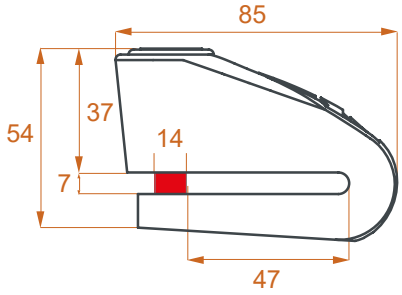

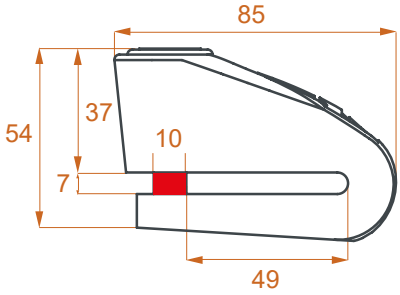

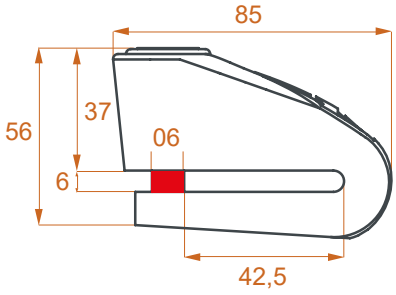

COLOURS

COLORI/FARBEN

EN	Alarm disc lock - 120dB alarm - weatherproof electronics - Stainless steel key barrel - material: hardened steel - material: zinc alloy* - Lithium long battery life Alarm function selection - Double locking carbide pin - push-down locking system* - Stainless steel body - anti corrosion treatment - ultra resistant 100% rustproof - triaxial anti lift motion sensor - high safety key and cylinder
IT	Bloccadisco allarmato - Sirena da 120dB - Modulo allarmato stagno - materiale: acciaio temperato - materiale: lega di zinco* - Batteria al litio lunga durata Selezione modalità allarme - Dopio serraggio del perno - Sistema di chiusura a pressione* - Corpo d'acciaio inossidabile - Trattamento anti corrosione Super resistente - 100% anti ruggine - Sensore di movimento e sollevamento triassiale - Chiave e cilindro di massima sicurezza
ES	Bloqueo disco de sonido / Alarmado - Sirena de 120 dB - Módulo de alarma con protección contra la lluvia - Pasador de acero inoxidable - Material: acero templado - Material: aleación de zinc* - Batería de litio de larga duración - Selección del modo de alarma - Doble apriete del pasador* - Sistema de cierre a presión - Cuerpo de acero inoxidable - Tratamiento anticorrosión - 100% antioxidante - Sensor de movimiento y elevación triaxial - Llave y cilindro de maxima seguridad
DE	Alarmbremsscheibenschloss - 120dB Alarm Geräusch - Wetter-Geschützte Elektronik - Edelstahl-Schlüssel Aufnahme - Material: gehärteter Stahl Material: Zink-Legierung* - Langlebige Lithium-Battetrie - Alarmfunktions Auswahl - Doppelspann-Stift - Gehäuse aus Edelstahl - Anti-Korrosions-Behandlung Extrem Beständig - 100% Korrosions Beständig - Bewegungssensor und dreiachsiger Spezial - Schlüssel und Hochsicherheitszylinder
FR	Disclock Alarm - Système alarme à 120db - électronique à l'èpreuve des intempéries - Mècanisme de verrouillage pin en acier inoxidable Matériau: Acier cémenté - Matériau: Zinc alliage* - Lithium batteries longue durée - Sélection de la fonction d'alarme - Double mècanisme de verrouillage Corps en acier inoxidable - Traitement anti-corrosion - Super résistant - 100% anti-rouille - Capteur de mouvement triaxial - Verouillage de haute sécurité
RU	Предупреждение о блокировке диска - Сигнал тревоги 120 дБ - Электроника устойчивая к атмосферным влияниям - Цилиндр замка из нержавеющей стали - Материал: нержавеющая сталь - Литиевая батарейка с продолжительным временем работы - Выбор функции аварийной сигнализации Двойной стопорный карбидный штифт - Корпус из нержавеющей стали - Антикоррозийная обработка - Ультрастойкий Предотвращение ржавения 100% - Трехосевой датчик движения против подъема - Предохранительный ключ и целиндр

KNX SERIES

ALARM DISC LOCK

NEW

COMING SOON!

SECURITY RATING

1 2 3 4 5 6 7 8 10

*KNX6 protecion level 8

LOCK PIN* | For Disc | PUSH DOWN | AUTO ARM/DISARM | RAIN Waterproof | LITHIUM BATTERY | PREVENTING RUST

INCLUDES:

3 KEYS INCLUDED

CODE	COLOR	MATERIAL	PIN SIZE	LOCK SYSTEM
KNX10-BM	Stainless steel	Zinc-alloy	10mm	Push-Down Locking System
KNX10-FO	Fluo Orange	Zinc-alloy	10mm	Push-Down Locking System
KNX6-FG	Fluo Green	Zinc-alloy	6mm*	Push-Down Locking System

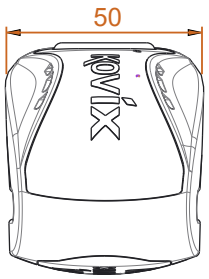

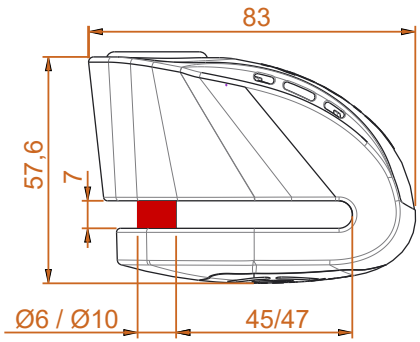

COLOURS

COLORI/FARBEN

EN	Alarm disc lock - 120dB alarm - Alarm module protected by zinc alloy - Weatherproof electronics - Lithium Long Battery Life - Alarm Function selection Stainless steel key barrel - Push-down Locking system - 100% rust proof - High quality cast - triaxial anti-lift motion sensor - High Safety key and cylinder
IT	Bloccadisco sonoro / allarmato - Sirena da 120dB - Modulo allarmato protetto in lega di zinco - Modulo allarme con protezione pioggia Batteria al litio lunga durata - Perno in acciaio inossidabile - Sistema di chiusura a pressione - 100% anti ruggine - Fusione di alta qualità Sensore di movimento e sollevamento triassiale - Chiave e cilindro di massima sicurezza
ES	Bloqueo disco de sonido / Alarmado - Sirena de 120 dB - Módulo de alarma protegido en aleación de zinc - Módulo de alarma con protección contra la lluvia Batería de litio de larga duración - Selección del modo de alarma - Perno de acero inoxidable - Sistema de cierre a presión - 100% antioxidante Fundición de alta calidad - Sensor de movimiento y elevación triaxial - Llave y cilindro de maxìma seguridad
DE	Alarmbremsscheibenschloss - 120dB Alarm Geräusch -Alarmmodul durch Zinklegierung geschützt - Wetter-Geschützte Elektronik Langlebige Lithium-Battetrie - Alarmfunktions Auswahl - Edelstahl-Schlüssel Aufnahme -Druck Verriegelungssystem 100% Korrosions Beständig - Hochwertiger Guss - Bewegungssensor und dreiachsiger Spezial - Schlüssel und Hochsicherheitszylinder
FR	Disclock Alarm - Système alarme à 120db - Module alarme protegée en alliage de zinc - électronique à l'èpreuve des intempéries Lithium batteries longue durée - Sélection de la fonction d'allarme - Mècanisme de verrouillage pin en acier inoxidable - Push-Down serrure - 100% anti-rouille Usinage de haute qualité - Capteur de mouvement triaxial - Verouillage de haute sécurité
RU	Предупреждение о блокировке диска - Сигнал тревоги 120 дБ - Модуль аварийной сигнализации защищен сплавом цинка - Электроника устойчивая к атмосферным влияниям - Литиевая батарейка с продолжительным временем работы - Выбор функции аварийной сигнализации Цилиндр замка из нержавеющей стали - Система блокировки Push-Down - Предотвращение ржавения 100% - Высокое качество отливки Трехосевой датчик движения против подъема - Предохранительный ключ и целиндр

KAZ10-FG

10mm LOCK PIN ALARM DISC LOCK

SECURITY RATING

1 2 3 4 5 6 7 8 9 10

INCLUDES:

CODE	COLOR	MATERIAL	PIN SIZE	LOCK SYSTEM
KAZ10-FG	Fluo green	Zinc-alloy	10mm	Push-Down Locking System

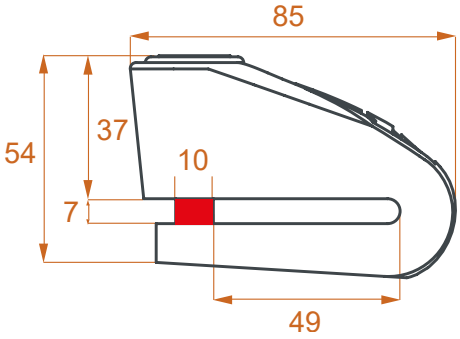

COLOURS

COLORI/FARBEN

EN	Alarm disc lock - 120dB alarm - Alarm module protected by zinc alloy - Weatherproof electronics - Lithium Long Battery Life - Alarm Function selection Stainless steel key barrel - Push-down Locking system - 100% rust proof - High quality cast - triaxial anti-lift motion sensor - High Safety key and cylinder
IT	Bloccadisco sonoro / allarmato - Sirena da 120dB - Modulo allarmato protetto in lega di zinco - Modulo allarme con protezione pioggia Batteria al litio lunga durata - Perno in acciaio inossidabile - Sistema di chiusura a pressione - 100% anti ruggine - Fusione di alta qualità Sensore di movimento e sollevamento triassiale - Chiave e cilindro di massima sicurezza
ES	Bloqueo disco de sonido / Alarmado - Sirena de 120 dB - Módulo de alarma protegido en aleación de zinc - Módulo de alarma con protección contra la lluvia Batería de litio de larga duración - Selección del modo de alarma - Perno de acero inoxidable - Sistema de cierre a presión - 100% antioxidante Fundición de alta calidad - Sensor de movimiento y elevación triaxial - Llave y cilindro de maxìma seguridad
DE	Alarmbremsscheibenschloss - 120dB Alarm Geräusch -Alarmmodul durch Zinklegierung geschützt - Wetter-Geschützte Elektronik Langlebige Lithium-Battetrie - Alarmfunktions Auswahl - Edelstahl-Schlüssel Aufnahme -Druck Verriegelungssystem 100% Korrosions Beständig - Hochwertiger Guss - Bewegungssensor und dreiachsiger Spezial - Schlüssel und Hochsicherheitszylinder
FR	Disclock Alarm - Système alarme à 120db - Module alarme protegée en alliage de zinc - électronique à l'èpreuve des intempéries Lithium batteries longue durée - Sélection de la fonction d'alarme - Mècanisme de verrouillage pin en acier inoxidable - Push-Down serrure 100% anti-rouille - Usinage de haute qualité - Capteur de mouvement triaxial - Verouillage de haute sécurité
RU	Предупреждение о блокировке диска - Сигнал тревоги 120 дБ - Модуль аварийной сигнализации защищен сплавом цинка - Электроника устойчивая к атмосферным влияниям - Литиевая батарейка с продолжительным временем работы - Выбор функции аварийной сигнализации - Цилиндр замка из нержавеющей стали - Система блокировки Push-Down - Предотвращение ржавения 100% - Высокое качество отливки - Трехосевой датчик движения против подъема - Предохранительный ключ и целиндр

KD6 SERIES

6mm LOCK PIN ALARM DISC LOCK

SECURITY RATING

1 2 3 4 5 7 8 9 10

INCLUDES:

CODE	COLOR	MATERIAL	PIN SIZE	LOCK SYSTEM
KD6-BM	Stainless steel	Zinc-alloy	6mm	Push-Down Locking System
KD6-FG	Fluo Green	Zinc-alloy	6mm	Push-Down Locking System
KD6-FO	Fluo Orange	Zinc-alloy	6mm	Push-Down Locking System

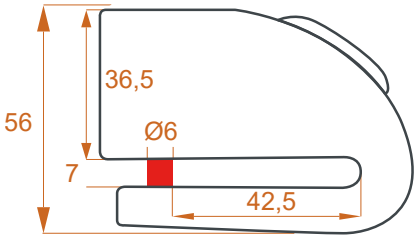

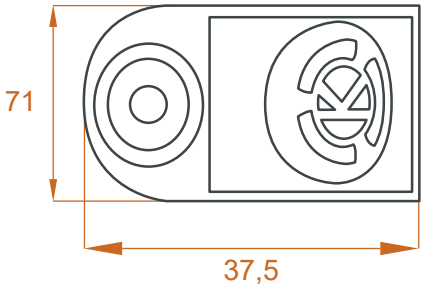

COLOURS

COLORI/FARBEN

EN	Alarm disc lock - 120dB alarm - Alarm module protected by zinc alloy - Weatherproof electronics - Lithium Long Battery Life - Alarm Function selection Stainless steel key barrel - Push-down Locking system - 100% rust proof - High quality cast - triaxial anti-lift motion sensor - High Safety key and cylinder
IT	Bloccadisco sonoro / allarmato - Sirena da 120dB - Modulo allarmato protetto in lega di zinco - Modulo allarme con protezione pioggia Batteria al litio lunga durata - Perno in acciaio inossidabile - Sistema di chiusura a pressione - 100% anti ruggine - Fusione di alta qualità Sensore di movimento e sollevamento triassiale - Chiave e cilindro di massima sicurezza
ES	Bloqueo disco de sonido / Alarmado - Sirena de 120 dB - Módulo de alarma protegido en aleación de zinc - Módulo de alarma con protección contra la lluvia Batería de litio de larga duración - Selección del modo de alarma - Perno de acero inoxidable - Sistema de cierre a presión - 100% antioxidante Fundición de alta calidad - Sensor de movimiento y elevación triaxial - Llave y cilindro de maxìma seguridad
DE	Alarmbremsscheibenschloss - 120dB Alarm Geräusch -Alarmmodul durch Zinklegierung geschützt - Wetter-Geschützte Elektronik Langlebige Lithium-Battetrie - Alarmfunktions Auswahl - Edelstahl-Schlüssel Aufnahme -Druck Verriegelungssystem 100% Korrosions Beständig - Hochwertiger Guss - Bewegungssensor und dreiachsiger Spezial - Schlüssel und Hochsicherheitszylinder
FR	Disclock Alarm - Système alarme à 120db - Module alarme protegée en alliage de zinc - électronique à l'èpreuve des intempéries Lithium batteries longue durée - Sélection de la fonction d'allarme - Mècanisme de verrouillage pin en acier inoxidable - Push-Down serrure - 100% anti-rouille Usinage de haute qualité - Capteur de mouvement triaxial - Verouillage de haute sécurité
RU	Предупреждение о блокировке диска - Сигнал тревоги 120 дБ - Модуль аварийной сигнализации защищен сплавом цинка - Электроника устойчивая к атмосферным влияниям - Литиевая батарейка с продолжительным временем работы - Выбор функции аварийной сигнализации Цилиндр замка из нержавеющей стали - Система блокировки Push-Down - Предотвращение ржавения 100% - Высокое качество отливки Трехосевой датчик движения против подъема - Предохранительный ключ и целиндр

KS6 SERIES

ALARM DISC LOCK

SECURITY RATING

1 2 3 4 5 6 8 9 10

INCLUDES:

CODE	COLOR	MATERIAL	PIN SIZE	LOCK SYSTEM
KS6-BM	Brush Metal	Zinc-alloy	5,5mm	Push-Down Locking System
KS6-FG	Fluo Green	Zinc-alloy	5,5mm	Push-Down Locking System
KS6-FO	Fluo Orange	Zinc-alloy	5,5mm	Push-Down Locking System

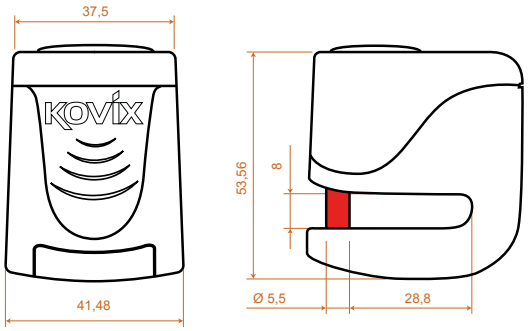

COLOURS

COLORI/FARBEN

EN	Alarm disc lock - 120dB alarm voice - Alarm module protected by zinc alloy - Weather-Proof Electronics - Lithium Long Battery life - Alarm Function selection USB Charge - Push-Down Locking system - 100% Preventing Rust - High quality cast - triaxial anti-lift motion sensor - high safety key and cylinder
IT	Blocca disco Allarmato - Sirena da 120 dB - Modulo allarmato protetto in lega di zinco - Modulo allarme con protezione pioggia - Batteria al litio lunga durata Selezione modalità allarme - Ricarica USB - Sistema chiusura a pressione - 100% anti Ruggine - Fusione di alta qualità Sensore di movimento e sollevmento triassiale - Chiave e cilindro di massima sicurezza
ES	Bloqueo disco de sonido / Alarmado - Sirena de 120 dB - Módulo de alarma protegido en aleación de zinc Módulo de alarma con protección contra la lluvia - Batería de litio de larga duración - Selección del modo de alarma - carga usb Sistema de cierre a presión - 100% antioxidante - Fundición de alta calidad - Sensor de movimiento y elevacion triaxial- Llave y cilindro de maxìma seguridad
DE	Alarmbremsscheibenschloss - 120dB Alarm Geräusch - Alarmmodul durch Zinklegierung geschützt - Wetter-Geschützte Elektronik Langlebige Lithium-Battetrie - Alarmfunktions Auswahl - USB-Ladevorgang - Druck Verriegelungssystem - 100% Korrosions Beständig - Hochwertiger Guss Bewegungssensor und dreiachsiger Spezial - Schlüssel und Hochsicherheitszylinder
FR	Disclock Alarm - Système alarme à 120db - Module alarme protegée en alliage de zinc - électronique à l'èpreuve des intempéries Lithium batteries longue durée - Sélection de la fonction d'allarme - charge USB - Push-Down Locking system - 100% anti-rouille - Usinage de haute qualité Capteur de mouvement triaxial - Verouillage de haute sécurité
RU	Предупреждение о блокировке диска - Сигнал тревоги 120 дБ - Модуль аварийной сигнализации защищен сплавом цинка Электроника устойчивая к атмосферным влияниям - Литиевая батарейка с продолжительным временем работы Выбор функции аварийной сигнализации - заряд USB - Система блокировки Push-Down - Предотвращение ржавения 100% Высокое качество отливки - Трехосевой датчик движения против подъема - Предохранительный ключ и целиндр

KVS2-SS

TWO ATTACK POINTS DEFENSE
NO ALARM DISC LOCK

CERTIFIED:

SECURITY RATING

1 2 3 4 5 6 7 8 10

14 mm LOCK PIN · MULTI TREATMENT SURFACE · DOUBLE LOCKING · For Disc · Ratio Weight · TWO POINTS Defence · PREVENTING RUST · SAW RESISTANT · DRILL RESISTANT

INCLUDES:

3 KEYS INCLUDED

CODE	COLOR	MATERIAL	PIN SIZE	LOCK SYSTEM
KVS2-SS	Brush Metal	Stainless steel	14mm	Double lock carbide pin

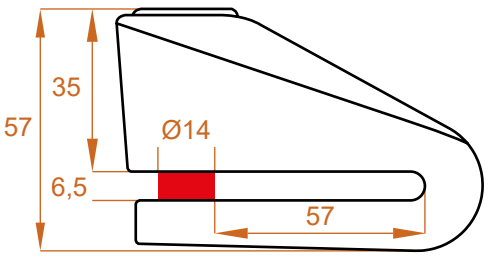

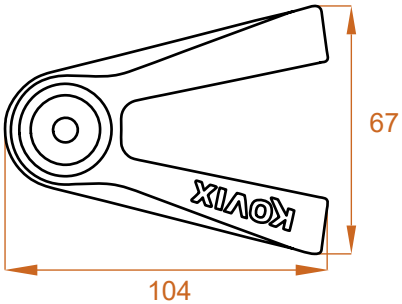

COLOURS
COLORI/FARBEN

EN	Disc lock - Stainless steel key-barrel - Double locking carbide pin - Material: Stainless Steel - 100% Preventing Rust - Weight Ratio Design Two Attack Points Defense - Anti-corrosion Treatment - Ultra Resistant - high safety key and cylinder
IT	Blocca disco - Perno in acciaio inossidabile - Doppio serraggio del perno - Materiale: acciaio inossidabile - 100% anti Ruggine Massimo rapporto resistenza/peso -Protezione a due punti di ancoraggio - Trattamento anti corrosione - Super resistente Chiave e cilindro di massima sicurezza
ES	Bloqueo de disco - Pasador de acero inoxidable - Doble apriete del perno - Material: acero inoxidable - 100% antioxidante Máxima relación resistencia / peso - Protección de dos puntos - Tratamiento anticorrosión - Súper resistente Llave y cilindro de maxìma seguridad
DE	Bremsscheibenschloss - Edelstahl-Schlüssel- Aufnahme - Doppelspann-Stift - Material: Edelstahl - 100% Korrosions Beständig Optimales Gewichts / Härteverhältnis - Schutz an zwei Ankerpunkten - Anti-Korrosions-Behandlung - Extrem Beständig - Schlüssel und Hochsicherheitszylinder
FR	Bloque Disque - Système alarme à 120db - Double mècanisme de verrouillage - Matériau: Acier inoxidable - 100% anti-rouille Conception ratio maximum résistance-poids - Double protection - Traitement anti-corrosion - Super résistant - Verouillage de haute sécurité
RU	дисковый замок - Цилиндр замка из нержавеющей стали - Двойной стопорный карбидный штифт - Материал: нержавеющая сталь Предотвращение ржавения 100% - Соотношение веса и сопротивления - Двухточечная защита Антикоррозийная обработка - Ультрастойкий - Предохранительный ключ и целиндр

KVZ2 SERIES

TWO ATTACK POINTS DEFENSE
NO ALARM DISC LOCK

SECURITY RATING

1 2 3 4 5 6 7 8 9 10

INCLUDES:

CODE	COLOR	MATERIAL	PIN SIZE	LOCK SYSTEM
KVZ2-BM	Brush Metal	Zinc-alloy	14mm	Double lock carbide pin
KVZ2-FG	Fluo Green	Zinc-alloy	14mm	Double lock carbide pin
KVZ2-FO	Fluo Orange	Zinc-alloy	14mm	Double lock carbide pin
KV10-FG	Fluo Green	Zinc-alloy	10mm*	Push-Down Locking System

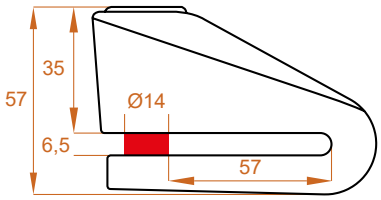

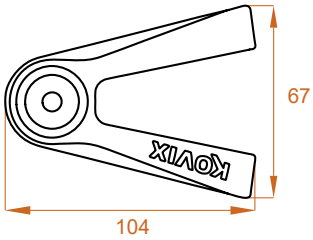

COLOURS

COLORI/FARBEN

EN	Disc lock - Stainless steel key-barrel - Double locking carbide pin - Material: Zinc alloy - 100% Preventing Rust - Weight Ratio Design Two Attack Points Defense - Anti-corrosion Treatment - Ultra Resistant - high safety key and cylinder
IT	Blocca disco - Perno in acciaio inossidabile - Doppio serraggio del perno - Materiale: Lega di zinco - 100% anti Ruggine Massimo rapporto resistenza/peso -Protezione a due punti di ancoraggio - Trattamento anti corrosione - Super resistente Chiave e cilindro di massima sicurezza
ES	Bloqueo de disco - Pasador de acero inoxidable - Doble apriete del perno - Material: aleación de zinc - 100% antioxidante Máxima relación resistencia / peso - Protección de dos puntos - Tratamiento anticorrosión - Súper resistente Llave y cilindro de maxìma seguridad
DE	Bremsscheibenschloss - Edelstahl-Schlüssel- Aufnahme - Doppelspann-Stift - Material: Zin-legierung - 100% Korrosions Beständig Optimales Gewichts / Härteverhältnis - Schutz an zwei Ankerpunkten - Anti-Korrosions-Behandlung - Extrem Beständig - Schlüssel und Hochsicherheitszylinder
FR	Bloque Disque - Système alarme à 120db - Double mècanisme de verrouillage - Matériau: Zinc alliage - 100% anti-rouille Conception ratio maximum résistance-poids - Double protection - Traitement anti-corrosion - Super résistant - Verouillage de haute sécurité
RU	дисковый замок - Цилиндр замка из нержавеющей стали - Двойной стопорный карбидный штифт - Материал: сплав цинка Предотвращение ржавения 100% - Соотношение веса и сопротивления - Двухточечная защита Антикоррозийная обработка - Ультрастойкий - Предохранительный ключ и целиндр

KVZ 1 SERIES

TWO ATTACK POINTS DEFENSE
NO ALARM DISC LOCK

SECURITY RATING

1 2 3 4 5 6 8 9 10

INCLUDES:

CODE	COLOR	MATERIAL	PIN SIZE	LOCK SYSTEM
KVZ1-BM	Stainless Steel	Zinc-alloy	6mm	Push-Down Locking System
KVZ1-FG	Fluo Green	Zinc-alloy	6mm	Push-Down Locking System
KVZ1-FO	Fluo Orange	Zinc-alloy	6mm	Push-Down Locking System

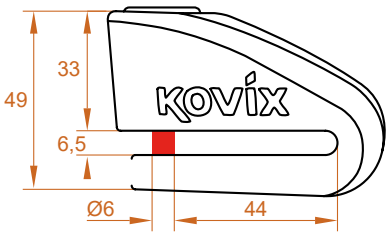

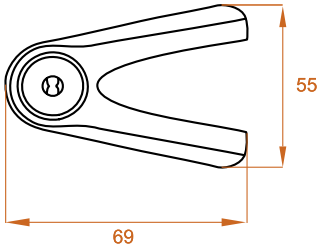

COLOURS

COLORI/FARBEN

EN	Disc lock - Stainless steel key-barrel - Push-Down Locking system - Material: Zinc Alloy - 100% Preventing Rust - Weight Ratio Design Two Attack Points Defense - high safety key and cylinder
IT	Blocca disco - Perno in acciaio inossidabile - Sistema chiusura a pressione - Materiale: Lega di Zinco - 100% anti Ruggine Massimo rapporto resistenza/peso - Protezione a due punti di ancoraggio - Chiave e cilindro di massima sicurezza
ES	Bloqueo de disco - Perno de acero inoxidable - Sistema de cierre a presión - Material: aleación de zinc - 100% antioxidante Máxima relación resistencia / peso - Protección de dos puntos - Llave y cilindro de maxìma seguridad
DE	Bremsscheibenschloss - Edelstahl-Schlüssel- Aufnahme - Druck Verriegelungssystem - Material: Zink-Legierung - 100% Korrosions Beständig Optimales Gewichts / Härteverhältnis - Schutz an zwei Ankerpunkten - Schlüssel und Hochsicherheitszylinder
FR	Bloque Disque - Système alarme à 120db - Double mècanisme de verrouillage - Matériau: Zinc alliage - 100% anti-rouille Conception ratio maximum résistance-poids - Double protection - Verouillage de haute sécurité
RU	дисковый замок - Цилиндр замка из нержавеющей стали - Система блокировки Push-Down - Материал: сплав цинка - Предотвращение ржавения 100% - Соотношение веса и сопротивления - Двухточечная защита - Предохранительный ключ и целиндр

KN 1 SERIES

MINI DISC LOCK

SECURITY RATING

1 2 3 4 5 7 8 9 10

5,5 mm LOCK PIN · PUSH DOWN · MULTI-TREATMENT SURFACE · For Disc · PREVENTING RUST

INCLUDES:

3 KEYS INCLUDED

CODE	COLOR	MATERIAL	PIN SIZE	LOCK SYSTEM
KN1-BM	Brush metal	Zinc-alloy	5,5mm	Push-Down Locking System
KN1-FG	Fluo Green	Zinc-alloy	5,5mm	Push-Down Locking System
KN1-FO	Fluo Orange	Zinc-alloy	5,5mm	Push-Down Locking System

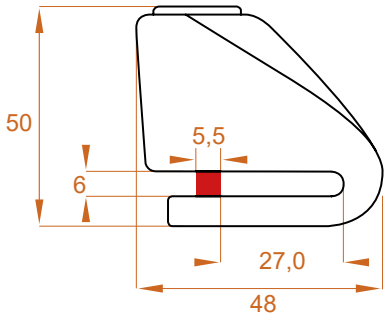

COLOURS

COLORI/FARBEN

EN	Disc lock - Stainless steel key-barrel - Push-Down Locking system - Material: Zinc Alloy - 100% Preventing Rust - Weight Ration Design high safety key and cylinder
IT	Blocca disco - Perno in acciaio inossidabile - Sistema chiusura a pressione - Materiale: Lega di Zinco - 100% anti Ruggine Massimo rapporto resistenza/peso - Chiave e cilindro di massima sicurezza
ES	Bloqueo de disco - Perno de acero inoxidable - Sistema de cierre a presión - Material: aleación de zinc - 100% antioxidante Máxima relación resistencia / peso - Llave y cilindro de maxìma seguridad
DE	Bremsscheibenschloss - Edelstahl-Schlüssel- Aufnahme - Druck Verriegelungssystem - Material: Zink-Legierung - 100% Korrosions Beständig Optimales Gewichts / Härteverhältnis - Schlüssel und Hochsicherheitszylinder
FR	Bloque Disque - Système alarme à 120db - Double mècanisme de verrouillage - Matériau: Zinc alliage - 100% anti-rouille Conception ratio maximum résistance-poids - Verouillage de haute sécurité
RU	дисковый замок - Цилиндр замка из нержавеющей стали - Система блокировки Push-Down - Материал: сплав цинка - Предотвращение ржавения 100% Соотношение веса и сопротивления - Предохранительный ключ и целиндр

KHL SERIES

GRIP LOCK ALARM

SECURITY RATING

1 2 3 4 5 6 8 9 10

LOCK PIN · MULTI-TREATMENT SURFACE · DOUBLE LOCKING · AUTO ARM/DISARM · RAIN Waterproof · LITHIUM BATTERY · PREVENTING RUST

INCLUDES:

3 KEYS INCLUDED

CODE	COLOR	MATERIAL	LOCK SYSTEM
KHL-B	Blue	Zinc-alloy	Double Lock System
KHL-R	Red	Zinc-alloy	Double Lock System

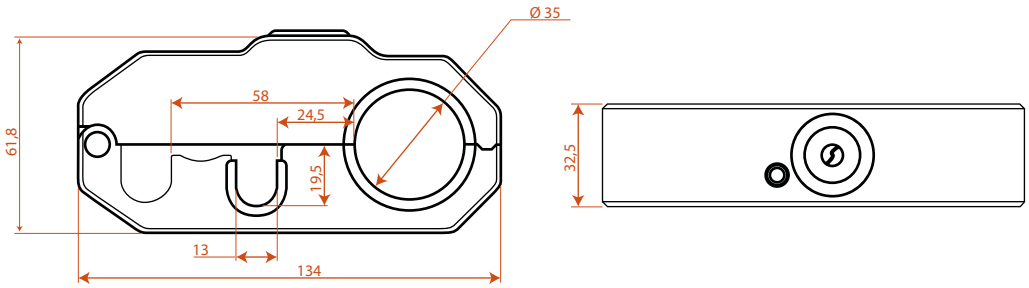

COLOURS

COLORI/FARBEN

EN	Brake lever lock - 120dB alarm voice - Alarm module protected by zinc alloy - Weather-Proof Electronics - Lithium Long Battery life - Alarm Function selection Stainless steel key-barrel - Push-Down Locking system - 100% Preventing Rust - High quality cast - triaxial anti-lift motion sensor - high safety key and cylinder
IT	Blocco leva del freno Allarmato - Sirena da 120 dB - Modulo allarmato protetto in lega di zinco - Modulo allarme con protezione pioggia - Batteria al litio lunga durata - Selezione modalità allarme - Perno in acciaio inossidabile - Sistema chiusura a pressione - 100% anti Ruggine - Fusione di alta qualità Sensore di movimento e sollevmento triassiale - Chiave e cilindro di massima sicurezza
ES	Bloqueo de palanca de freno - Sirena de 120 dB - Módulo de alarma protegido en aleación de zinc - Módulo de alarma con protección contra la lluvia Batería de litio de larga duración - Selección del modo de alarma - Perno de acero inoxidable - Sistema de cierre a presión - 100% antioxidante Fundición de alta calidad - Llave y cilindro de maxìma seguridad
DE	Alarmbremschebelschloss - 120dB Alarm Geräusch - Alarmmodul durch Zinklegierung geschützt - Wetter-Geschützte Elektronik - Langlebige Lithium-Battetrie Alarmfunktions Auswahl - Edelstahl-Schlüssel- Aufnahme - Druck Verriegelungssystem - 100% Korrosions Beständig - Hochwertiger Guss Bewegungssensor und dreiachsiger Spezial - Schlüssel und Hochsicherheitszylinder
FR	Verrouillage du levier de frein - Système alarme à 120db - Module alarme protegée en alliage de zinc - électronique à l'èpreuve des intempéries Lithium batteries longue durée - Sélection de la fonction d'allarme - Mècanisme de verrouillage pin en acier inoxidable - Push-Down serrure - 100% anti-rouille Usinage de haute qualité - Capteur de mouvement triaxial - Capteur de mouvement triaxial"
RU	блокировка рычага тормоза - Сигнал тревоги 120 дБ - Модуль аварийной сигнализации защищен сплавом цинка - Электроника устойчивая к атмосферным влияниям - Литиевая батарейка с продолжительным временем работы - Выбор функции аварийной сигнализации Цилиндр замка из нержавеющей стали - Система блокировки Push-Down - Предотвращение ржавения 100% Высокое качество отливки - Трехосевой датчик движения против подъема - Предохранительный ключ и целиндр

KWL

ALARMED CABLE LOCK

SECURITY RATING

1 2 3 4 5 6 8 9 10

AUTO ARM/DISARM · RAIN Waterproof · 24 mm CABLE THICKNESS · ALARM ON/OFF · PREVENTING RUST

SOLID STEEL

INCLUDES:

3 KEYS INCLUDED

CODE	COLOR	MATERIAL	SIZE
KWL24-110BK	● Black	Steel	Ø 24 mm X L 1100mm

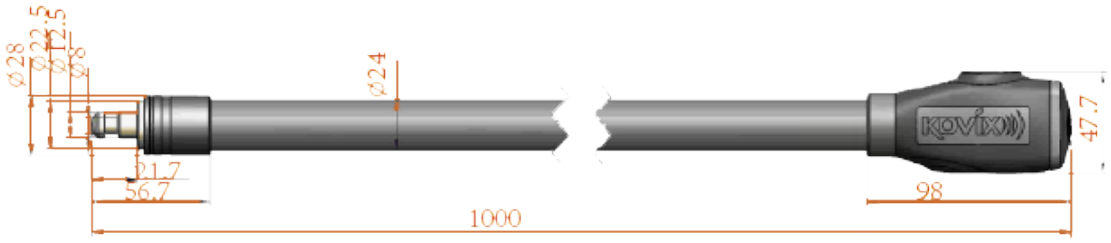

COLOURS

COLORI/FARBEN

EN	Alarmed cable - Material: Hardened Steel - 100% Preventing Rust - Solid Steel Lock Body - Ultra Strong U-bar - Anti-corrosion Treatment Ultra Resistant - Ultra strong locking pin - high safety key and cylinder
IT	Cavo allarmato - Materiale: Acciaio temperato - 100% anti Ruggine - Corpo in acciaio rinforzato - Anello in acciaio super duro - Trattamento anti corrosione Super resistente - Ultra strong locking pin - Chiave e cilindro di massima sicurezza
ES	Cable alarmado - Material: acero inoxidable - 100% antioxidante - Cuerpo de acero reforzado - Anillo de acero super duro - Tratamiento anticorrosión Súper resistente - perno de bloqueo ultra fuerte - Llave y cilindro de maxìma seguridad
DE	Alarmiertes Kabel - Material: gehärteter Stahl - 100% Korrosions Beständig - Massive Stahl Schlosskörper - Ultra starkes U-Schloß Anti-Korrosions-Behandlung - Extrem Beständig - Ultra strong locking pin - Schlüssel und Hochsicherheitszylinder
FR	Câble alarmé - Matériau: Acier cémenté - 100% anti-rouille - Ance réversible en acier trempé - Corps en acier tempré - Traitement anti-corrosion Super résistant - Goupille de verrouillage ultra solide - Verouillage de haute sécurité
RU	Тревожный кабель - Материал: Закаленная сталь - Предотвращение ржавения 100% - Твердый стальной корпус замка - Ультрапрочный швеллер Антикоррозийная обработка - Ультрастойкий - сверхпрочный стопорный штифт - Предохранительный ключ и целиндр

KCL SERIES

ALARM CHAIN LOCK

SECURITY RATING

1 2 3 4 5 6 7 8 10

KCL12-120

KCL8-120

AUTO ARM/DISARM · LITHIUM BATTERY · RAIN Waterproof · ALARM ON/OFF · PREVENTING RUST

SOLID STEEL

INCLUDES:

3 KEYS INCLUDED

CODE	COLOR	MATERIAL	SIZE
KCL12-120	● Black	Hardened steel	Ø 12 mm X L 1200mm
KCL12-150	● Black	Hardened steel	Ø 12 mm X L 1500mm
KCL10-120	● Black	Hardened steel	Ø 10 mm X L 1200mm
KCL10-150	● Black	Hardened steel	Ø 10 mm X L 1500mm
KCL8-120	● Black	Hardened steel	Ø 8 mm X L 1200mm

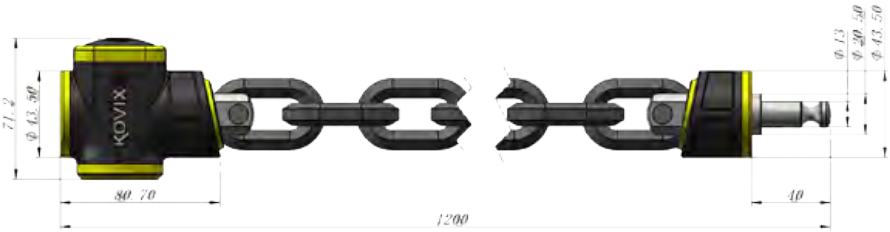

COLOURS

COLORI/FARBEN

EN	Alarmed strong chain - 120dB alarm voice - Stainless steel body - Weather-Proof Electronics* - Litium Long battery life - 100% Preventing Rust Ultra Resistant - high safety key and cylinder - Fabric cover
IT	Catena allarmata super resistente - Sirena da 120dB - Corpo d'acciaio inossidabile - Modulo allarme con protezione pioggia* - Batteria al litio lunga durata 100% anti Ruggine - Super resistente - Chiave e cilindro di massima sicurezza - Copertura in tessuto
ES	Cadena fuerte alarmada - Sirena de 120dB - Cuerpo de acero inoxidable - Electrónica resistente a la intemperie* - Batería de litio de larga duración Prevención del óxido al 100% - Ultra resistente - Llave y cilindro de alta seguridad - Funda de tela
DE	Starke hitzebeständige Alarmkette - 120dB Alarm Geräusch - Gehäuse aus Edelstahl - Wetter-Geschützte Elektronik* - Langlebige Lithium-Battetrie 100% Korrosions Beständig - Extrem Beständig - Schlüssel und Hochsicherheitszylinder - Stoffbezug
FR	Chaîne d'alarme solide - Sistème alarme 120dB - Corps en acier inoxydable - Électronique résistante aux intempéries* Litium Longue durée de vie de la batterie - 100% empêchant la rouille - Ultra résistant - Clé et cylindre de haute sécurité - Housse en tissu
RU	Супер стойкая сигнальная цепь - Сигнал тревоги 120 дБ - Корпус из нержавеющей стали - Электроника устойчивая к атмосферным влияниям* - Литиевая батарейка с продолжительным временем работы - Предотвращение ржавения 100% - Ультрастойкий Предохранительный ключ и целиндр - Полотяная обшивка

KCK 10-150

CHAIN WITH PADLOCK

NEW

SECURITY RATING

1 2 3 4 5 6 8 9 10

RAIN Waterproof | Ratio Weight | PREVENTING RUST | 12 mm LOCK THICKNESS | 10 mm CHAIN THICKNESS

INCLUDES:

2 KEYS INCLUDED

CODE	COLOR	MATERIAL	SIZE
KCK10-150	● Black	Stainless steel	Ø 10 mm X L 1500mm

COLOURS

COLORI/FARBEN

EN	10mm diameter chain - Length 1500mm - With plastic-coated security u-lock and slot closure to access the key Two keys - Chain covered with protective nylon stocking Distributed in cardboard crates containing 5 units, crate dimensions 42cm x 18cm x 20cm, each weighing 16kg
IT	Catena da 10mm di diametro - Lunghezza 1500mm - Lucchetto di sicurezza rivestito in materiale plastico e chiusura della fessura per la chiave Il sistema verrà corredato di due chiavi - Catena rivestita con calza protettiva in nylon Distribuito in cartoni da 5pz di dimensione 42cm x 18cm x 20cm del peso di 16Kg cad.
ES	Cadena de 10 mm de diámetro - Longitud 1500 mm - Con cerradura de seguridad recubierta de plástico y cierre con ranura para acceder a la llave - Dos llaves - Cadena cubierta con fundas protectoras de nylon - Distribuida en cajas de cartón que contienen 5 unidades, dimensiones de caja de 42 cm x 18 cm x 20 cm, cada una con un peso de 16 kg
DE	Kette mit 10 mm Durchmesser - Länge 1500mm - Mit kunststoffbeschichtetem Sicherheitsschloss und Schlitzverschluss für den Zugriff auf den Schlüssel Das System wird mit zwei Schlüsseln geliefert - Kette mit Nylonschutzstrumpf überzogen In Kartons von 5 Stück Größe verteilt - 42 cm x 18 cm x 20 cm mit einem Gewicht von jeweils 16 kg
FR	Chaine diamètre 10mm - Longueur 1500mm - Avec serrure de sécurité en plastique et fermeture à fente pour accéder à la clé - Deux clés Chaîne recouverte de bas de protection en nylon - Distribué dans des caisses en carton contenant 5 unités, dimensions de la caisse 42 cm x 18 cm x 20 cm, pesant chacune 16 kg
RU	Цепь диаметром 10 мм - Длина 1500 мм - С пластиковым покрытием, защищенным U-образным замком и прорезью для доступа к ключу Два ключа - Цепь покрыта защитным нейлоновым чулком - Распределены в картонных ящиках по 5 штук, размеры ящиков 42 см x 18 см x 20 см каждый весом 16 кг

KTL SERIES

ALARM U-LOCK

SECURITY RATING

1 2 3 4 5 6 7 8 10

INCLUDES:

CODE	COLOR	MATERIAL	U-BAR	SIZE
KTL14-150BK	● Black	Stainless steel	Ø 14mm	88,5mm X 150mm
KTL14-300BK	● Black	Stainless steel	Ø 14mm	88,5mm X 300mm
KTL16-210BK NEW	● Black	Stainless steel	Ø 16mm	128mm X 120mm

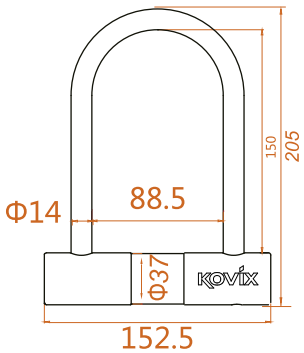

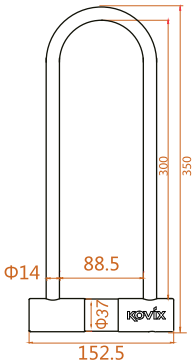

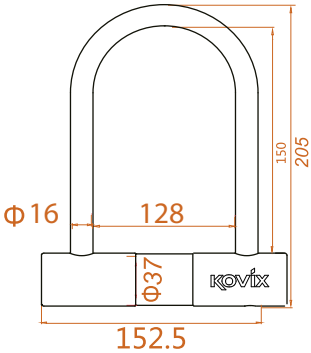

COLOURS

COLORI/FARBEN

EN	U-bars - 120dB alarm voice - Weather-Proof Electronics - Alarm function selection 100% Preventing Rust - 14 mm Ultra Strong U-bar - Litium Long battery life - High quality cast - Anti-corrosion Treatment
IT	Lucchetti - Sirena da 120 dB - Modulo allarme con protezione pioggia - Selezione modalità allarme - 100% anti Ruggine Anello in acciaio super duro da 14 mm - Batteria al litio lunga durata - Fusione di alta qualità - Trattamento anti corrosione
ES	Candados - Sirena de 120 dB - Módulo de alarma con protección contra la lluvia - Selección del modo de alarma - 100% antioxidante 14mm Anillo de acero super duro - Batería de litio de larga duración - Fundición de alta calidad - Tratamiento anticorrosión
DE	U-Schlößer - 120dB Alarm Geräusch - Wetter-Geschützte Elektronik - Alarmfunktions Auswahl - 100% Korrosions Beständig 14 mm Ultra starkes U-Schloß - Langlebige Lithium-Battetrie - Hochwertiger Guss - Anti-Korrosions-Behandlung
FR	U Locks - Système alarme à 120db - électronique à l'èpreuve des intempéries - Sélection de la fonction d'allarme - 100% empêchant la rouille 14mm Ance réversible en acier trempé - Lithium batteries longue durée - Usinage de haute qualité - Traitement anti-corrosion
RU	швеллера - Сигнал тревоги 120 дБ - Электроника устойчивая к атмосферным влияниям - Выбор функции аварийной сигнализации Предотвращение ржавения 100% - 14mm Ультрапрочный швеллер - Литиевая батарейка с продолжительным временем работы Высокое качество отливки - Антикоррозийная обработка

KPTZ-16

U-LOCK

SECURITY RATING

1 2 3 4 5 6 7 8 10

SAW RESISTANT · DRILL RESISTANT · 16 mm LOCK THICKNESS · STAINLESS STEEL BODY · Ratio Weight · MULTI-TREATMENT SURFACE · PREVENTING RUST · SOLID STEEL · 120dB AUTO ARM/DISARM

INCLUDES:

3 KEYS INCLUDED

CODE	COLOR	MATERIAL	U-BAR	SIZE
KPTZ-16	Silver	Steel	Ø 16mm	60mm x 47mm

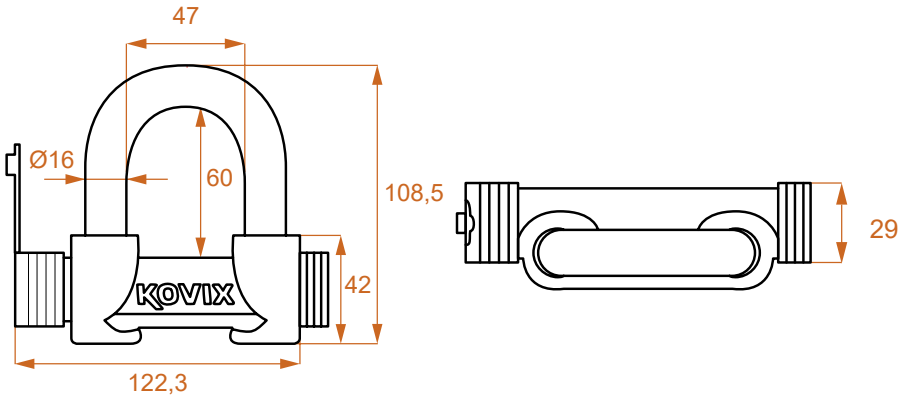

COLOURS

COLORI/FARBEN

EN	Stainless steel body - 120dB alarm - Alarm function selection - Ultra Strong U-bar - Anti-corrosion Treatment - Ultra Resistant - high safety key and cylinder
IT	Lucchetto - Sirena da 120dB - Selezione modalità allarme - Corpo d'acciaio inossidabile - Anello in acciaio super duro - Trattamento anti corrosione Super resistente - Chiave e cilindro di massima sicurezza
ES	Cuerpo de acero inoxidable - Sirena de 120dB - Selección del modo de alarma - Anillo de acero super duro - Tratamiento anticorrosión Súper resistente - Máxima llave de seguridad y cilindro
DE	U-Schlößer - 120dB Alarm Geräusch - Alarmfunktions Auswahl - Gehäuse aus Edelstahl - Ultra starkes U-Schloß - Anti-Korrosions-Behandlung Extrem Beständig - Schlüssel und Hochsicherheitszylinder
FR	Corps en acier inoxidable - Système alarme à 120db - Sélection de la fonction d'alarme - Ance réversible en acier trempé - Traitement anti-corrosion Super résistant - Verouillage de haute sécurité
RU	Корпус из нержавеющей стали - Сигнал тревоги 120 дБ - Выбор функции аварийной сигнализации - Ультрапрочный швеллер Антикоррозийная обработка - Ультрастойкий - Предохранительный ключ и целиндр

KBL SERIES

ALARM PADLOCK

SECURITY RATING

1 2 3 4 5 6 7 8 10

MULTI-TREATMENT SURFACE · STAINLESS STEEL BODY · AUTO ARM/DISARM · RAIN Waterproof · Ratio Weight · PREVENTING RUST · SOLID STEEL · SAW RESISTANT · DRILL RESISTANT

INCLUDES:

3 KEYS INCLUDED

CODE	COLOR	MATERIAL	PIN SIZE
KBL12	Stainless steel	Stainless steel	12mm
KBL16	Stainless steel	Stainless steel	16mm

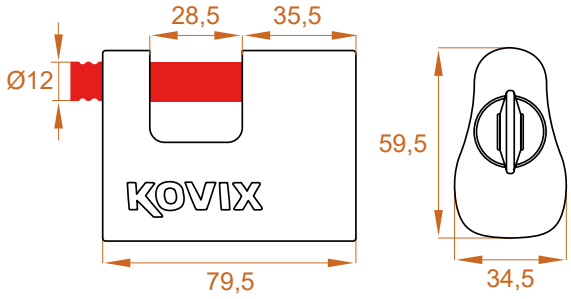

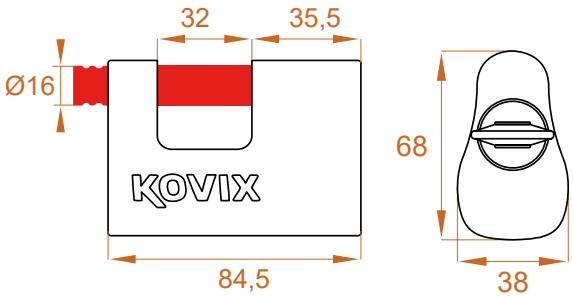

COLOURS

COLORI/FARBEN

EN	Slide lock - 120dB alarm voice - Stainless steel body - Stainless steel key-arrel - Alarm function selection - Litium Long battery life 100% Preventing Rust - Ultra Resistant - high safety key and cylinder
IT	Lucchetto a perno - Sirena da 120dB - Corpo d'acciaio inossidabile - Perno in acciaio inossidabile - Selezione modalità allarme Batteria al litio lunga durata - 100% anti Ruggine - Super resistente - Chiave e cilindro di massima sicurezza
ES	Bloqueo de perno - Sirena de 120 dB - Cuerpo de acero inoxidable - Perno de acero inoxidable - Selección del modo de alarma Batería de litio de larga duración - 100% antioxidante - Súper resistente - Llave y cilindro de maxìma seguridad
DE	Schiebeverriegelung - 120dB Alarm Geräusch - Gehäuse aus Edelstahl - Edelstahl-Schlüssel- Aufnahme - Alarmfunktions Auswahl Langlebige Lithium-Battetrie - 100% Korrosions Beständig - Extrem Beständig - Schlüssel und Hochsicherheitszylinder
FR	Padlock - Système alarme à 120db - Corps en acier inoxidable - Mècanisme de verrouillage pin en acier inoxidable - Sélection de la fonction d'alarme Lithium batteries longue durée - 100% anti-rouille - super résistant - Verouillage de aute sécurité
RU	Защелка - Сигнал тревоги 120 дБ - Корпус из нержавеющей стали - Цилиндр замка из нержавеющей стали - Выбор функции аварийной сигнализации - Литиевая батарейка с продолжительным временем работы - Предотвращение ржавения 100% - Ультрастойкий - Предохранительный ключ и целиндр

KSU SERIES

U-LOCK

SECURITY RATING

1 2 3 4 5 6 7 8 10

SOLID STEEL

SAW RESISTANT · DRILL RESISTANT · STAINLESS STEEL BODY · Ratio Weight · PREVENTING RUST

KSU310S KSU250 KSU102 KSU69

INCLUDES:

3 KEYS INCLUDED

CODE	COLOR	MATERIAL	U-BAR	SIZE
KSU69	Stainless steel	Stainless steel	Ø 16mm	69 mm X 47 mm
KSU102	Stainless steel	Stainless steel	Ø 18mm	102 mm X 88 mm
KSU250	Stainless steel	Stainless steel	Ø 18mm	250 mm X 108 mm
KSU310S	Stainless steel	Stainless steel	Ø 18mm	310 mm X 88 mm

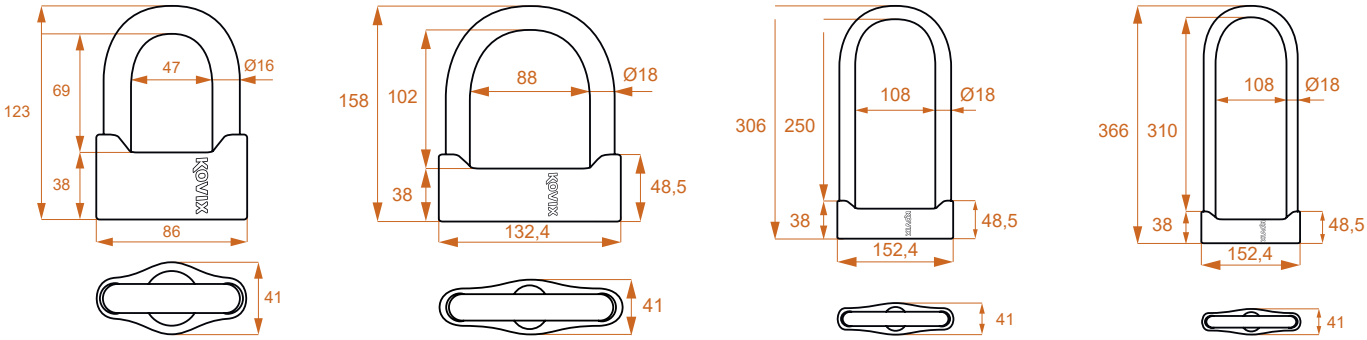

COLOURS

COLORI/FARBEN

EN	Stainless steel body - Ultra Strong U-bar - Anti-corrosion Treatment - Ultra Resistant - high safety key and cylinder
IT	Lucchetto - Corpo d'acciaio inossidabile - Anello U-bar in acciaio super duro - Trattamento anti corrosione - Super resistente Chiave e cilindro di massima sicurezza
ES	Cuerpo de acero inoxidable - Candado de acero super duro - Tratamiento anticorrosión - Súper resistente - Llave y cilindro de maxima seguridad
DE	U-Schlößer - Gehäuse aus Edelstahl - Ultra starkes U-Schloß - Anti-Korrosions-Behandlung - Extrem Beständig - Schlüssel und Hochsicherheitszylinder
FR	Corps en acier inoxidable - U lock en acier trempé - Traitement anti-corrosion - Super résistant - Verouillage de haute sécurité
RU	Корпус из нержавеющей стали - Ультрапрочный швеллер - Антикоррозийная обработка - Ультрастойкий - Предохранительный ключ и целиндр

KGA
GROUND ANCHOR

NEW

SECURITY RATING
1 2 3 4 5 6 7 8 10

STAINLESS STEEL BODY | PREVENTING RUST | SAW RESISTANT | DRILL RESISTANT

SOLID STEEL

CODE	COLOR	MATERIAL
KGA-G	Green	Stainless steel
KGA-BK	Black	Stainless steel

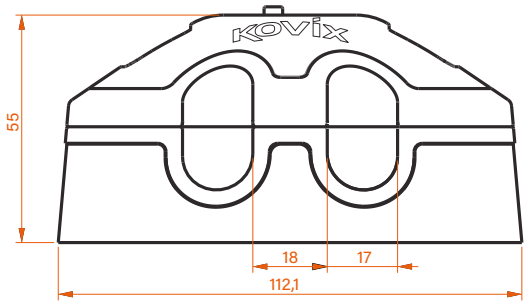

COLOURS
COLORI/FARBEN

EN	Super resistant stainless steel floor anchor with 23 “fisher type” dowels and dustproof lock cover Possibility of anchoring 2 chains
IT	Ancora da terra super resistente in acciaio inox con 23 tasselle “tipo fisher” e copertura serratura anti polvere Possibilità di ancoraggio con 2 catene
ES	Anclaje de piso de acero inoxidable súper resistente con 23 tacos “tipo pescador” y cubierta de bloqueo a prueba de polvo Posibilidad de anclaje con 2 cadenas
DE	Super widerstandsfähiger Edelstahl-Bodenanker mit 23 Dübeln vom Typ “Fischer” und staubdichtem Verschluss Verankerungsmöglichkeit mit 2 Ketten
FR	Ancrage au sol en acier inoxydable super résistant avec 23 chevilles “type pêcheur” et couvercle de serrure étanche à la poussière Possibilité d’ancrage avec 2 chaînes
RU	Сверхпрочный анкер из нержавеющей стали с дюбелями 23 “типа fisher” и пылезащитным замком Возможность крепления с 2 цепями

KZA/KZI/KSA
SECURITY CABLES

KSA-150
Security Cable for KAL10 - KAL14

KAL Series disc lock not included

KZA-150
Security Cable for KD6

KD6 Series disc lock not included

KZI-150
Security Cable for KAL6-BM

KAL6-BM disc lock not included

EN	Security Cable - 1500mm length x 8mm diameter
IT	Cavo di sicurezza - 1500mm lunghezza x 8mm diametro
ES	Cable de seguridad - 1500 mm largo x 8 mm de diámetro
DE	Sicherheitskabel - 1500 mm Länge x 8 mm Durchmesser
FR	Câble de sécurité - 1500 mm de longueur x 8 mm de diamètre
RU	Защитный кабель - 1500 мм длина x 8 мм диаметр

KC002FO
Reminder Cable

Color:
Fluo Orange

KC002FG
Reminder Cable

Color:
Fluo Green

KTL-R14
Fixing system for KTL14

KTL-R16
Fixing system for KTL16

KC005
Lithium long life Battery

KOVIX BAG

KH-V17
KVX, KV, KAL Lock holder

KH-V9
KAL 6 Lock holder

KC003
KD6 Lock holder

DISPLAY SERIES

EXPO PRODUCTS

EXP-KOVIX

Shop stand

NEW

Overall size	64cm x 30cm x 170cm
Base size	64cm x 22cm x 30cm
Tube frame diameter	6cm

KBR

Disc locks stand

regional dealer

European distributor: ZEAT srl - Via Galvani,9 - 35030 Selvazzano Dentro (Padova) Italy - Phone: +39 049 631930 - E-mail: info@kovix-security.eu
www.kovix-security.eu - www.zeatmoto.com

ver. 20 08.02